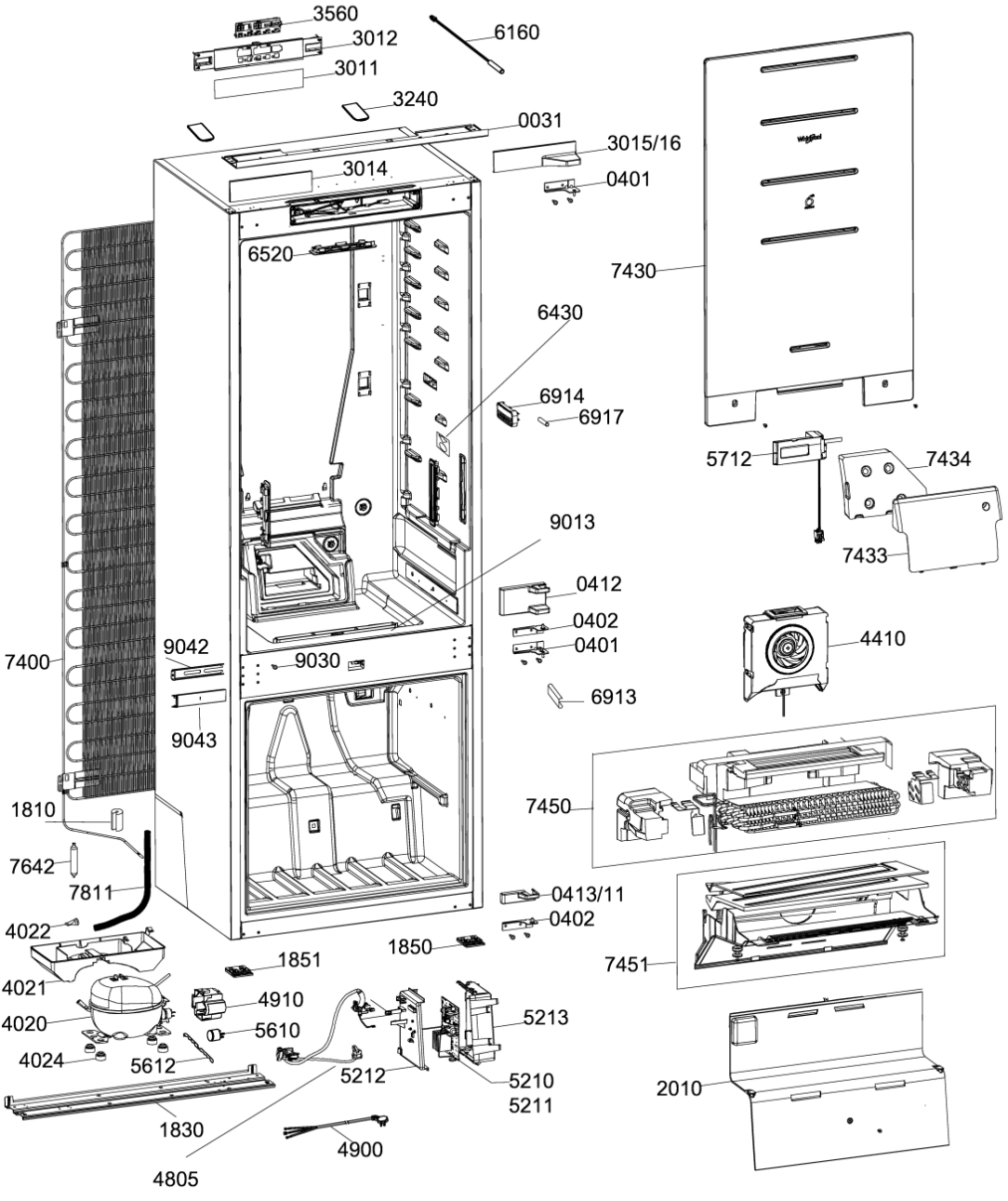
3560
3012
3011
6160
3240
0031
3015/16
0401
3014
6520
7430
6430
6914
6917
5712
7434
7433
9013
0412
0402
0401
4410
7400
9042
9030
6913
9043
7450
1810
7642
7811
0413/11
0402
4022
1851
1850
7451
4021
4910
4020
5610
5213
4024
5612
5212
5210
5211
2010
1830
4900
4805

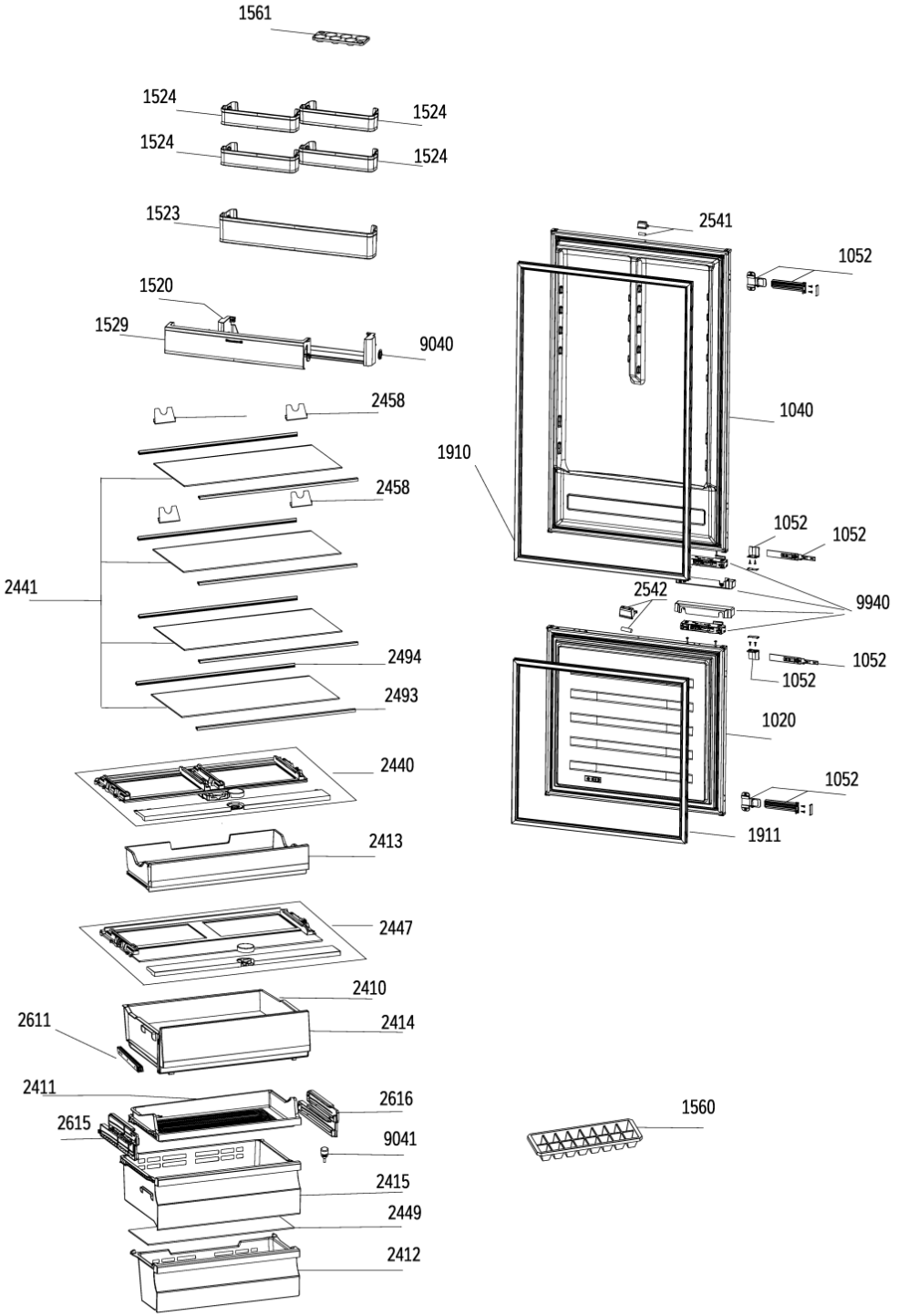
1561
1524
1524
1524
1524
1523
1520
1529
9040
2458
2458
2441
2494
2493
2440
2413
2447
2410
2611
2414
2411
2616
2615
9041
2415
2449
2412
2541
1052
1040
1910
1052
1052
2542
9940
1052
1052
1020
1052
1911
1560